

STARO-S

Código artículo	**86.OC03.1321.02**
Tipo de producto	**Outdoor**
Categoría	**Downlights de superficie**
Familia	**STARO-S**
Pictograms	

Producto	
Potencia real (W)	**10**
Flujo luminoso real (lm)	**900**
Eficacia luminosa (lm/W)	**90**
Ángulo de apertura	**24**
Tiempo de vida	**50000h L80B10**
IP	**IP65**
Equipo	**ON-OFF**
Temperatura de color (K)	**3000**
Consistencia de color (SDCM)	**SDCM3**
CRI	**90**
IK	**IK06**

Dimensions	
Product dimensions (mm)	**151X91X49 mm**

Esquema

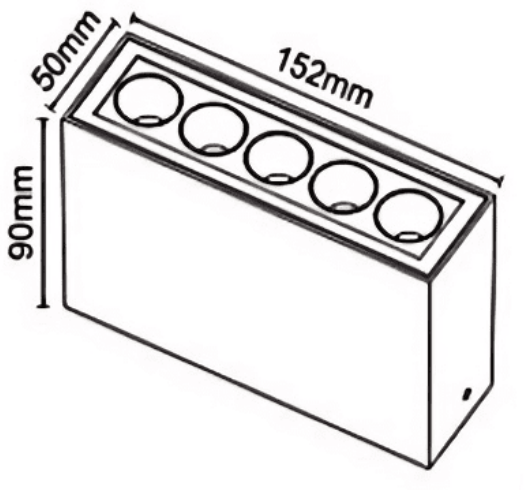

Curva fotométrica

